RECIO, S.L.
FABRICANTE VESTUARIO LABORAL
EQUIPOS DE PROTECCION INDIVIDUAL

FICHA TÉCNICA 1HC089

Artículo:

1HC089 – Chaleco camarera con forro, 100% poliéster

Breve descripción:

Chaleco camarera cierre cruzado, con forro, dos bolsillos, 100% poliéster 130 gramos.

Descripción técnica:

Dos bolsillos en delantero tipo vivo.
Cierre mediante tres botones centrales.
Patronaje mujer.
Pinzas en delantero.
Diseño elegante.

Tejidos:

Ref.	Composición	Temporada	Peso
059	100% poliéster	Poliéster	130 gr. *(+/- 3%)*
060	100% poliéster	Forro	130 gr. *(+/- 3%)*

Tallaje:

Tallaje	de	hasta
Normal	36	54
Especial TE	56	64

Mantenimiento:

Colorido:

059/060	03	14	19	16

Normativa:

EN13688:2013
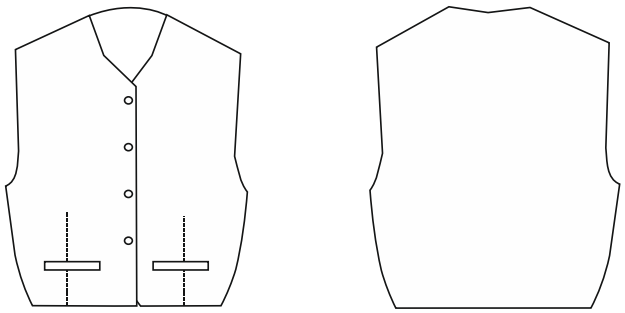
Croquis: